adf

fabricante equipamentos térmicos

Wood Heating Solutions

**PT** A ADF é uma metalomecânica portuguesa de cariz familiar fundada em 1976 e que, desde a sua génese, se dedica ao fabrico de equipamentos de aquecimento a lenha, com qualidade, robustez e design.
Tendo a Qualidade e a inovação como prioridade, cria na década de 80 o seu Laboratório de I-D e, em 2004, implementa o sistema de Gestão de Qualidade ISO 9001.
Os produtos ADF são projetados de acordo com as Certificações Europeias e Internacionais, garantindo performance e segurança.
Atualmente, adquirir um equipamento ADF é mais do que garantir o aquecimento do seu lar: é decoração, conforto, segurança e bem-estar.

1976

**ES** ADF es una metalúrgica portuguesa familiar fundada en 1976 y desde su creación, dedicada a la fabricación de aparatos de calefacción a leña, con calidad, robustez y diseño.
Con la Calidad y la innovación como prioridad, crea en la década de 80 su Laboratorio de I-D y, en 2004, implementa el sistema de Gestión de Calidad ISO 9001.
Los productos ADF están diseñados de acuerdo con las Certificaciones Europeas e Internacionales, garantizando así el rendimiento y la seguridad.
Hoy en día, adquirir un aparato ADF, es más que garantizar el calentamiento de su hogar: es decoración, confort, seguridad y bienestar.

1983

**EN** ADF is a Family-owned metalworking business founded in 1976, that from its early stages manufactures quality wood-burning heaters with great robustness and design.
Focusing on quality and innovation, its R & D laboratory facilities were created in the 1980s and, in 2004, the ISO 9001 quality management system was adopted.
ADF products are designed in accordance with European and International Certifications, thus guaranteeing performance and safety.
Acquiring ADF wood burning appliances today, isn't simply insuring heating solution for your home; it is comfort, dependability, well-being and a work of art.

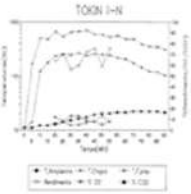

**FR** ADF est une entreprise portugaise familiale de métallurgie fondée en 1976 et qui, depuis ses débuts, se consacre à la production d'appareils de chauffage au bois avec qualité, robustesse et design.
Axé sur la qualité et l'innovation, a créé son laboratoire I-D dans les années 1980 et a adopté en 2004 le système de gestion de la qualité ISO 9001.
Les produits ADF sont conçus conformément aux certifications européennes et internationales afin d'assurer la performance et la sécurité.
Aujourd'hui, acheter un appareil ADF, c'est plus que garantir le réchauffement de votre maison: c'est décoration, confort, sécurité et bien-être.

2007

**DE** ADF ist ein im Jahr 1976 gegründetes Metallunternehmen, das sich in Familienbesitz befindet und von Anfang an hochwertige Holzheizgeräte mit großer Robustheit und Design herstellt.
Die F & E-Laboreinrichtungen, die auf Qualität und Innovation ausgerichtet sind, wurden in den 1980er-Jahren gegründet und 2004 wurde das Qualitätsmanagementsystem nach ISO 9001 eingeführt.
ADF-Produkte werden in Übereinstimmung mit europäischen und internationalen Zertifizierungen entwickelt, wodurch Leistung und Sicherheit garantiert werden.
Wenn Sie heute ADF-Holzfeuerungsgeräte erwerben, ist dies nicht einfach nur eine Heizlösung für Ihr Zuhause. Es ist Komfort, Zuverlässigkeit, Wohlbefinden und ein Kunstwerk.

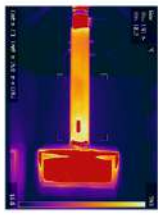

LEGENDA - LEYENDA - CAPTION - LÉGEND - BILDUNTERSCHRIFT

| | | |
|---|---|---|
| Classe Energética<br>Clase energética<br>Energy class<br>Classe énergétique<br>Energieklasse | Volume máximo de aquecimento<br>Volumen máximo de calentamiento<br>Max heating volume<br>Max volume de chauffage<br>Max Heizvolumen | Tiragem chaminé<br>Tiro Chimenea<br>Flue draught<br>Tirage de cheminée<br>Förderdruck |
| Rendimento<br>Rendimiento<br>Efficiency<br>Efficacité<br>Effizienz | Consumo<br>Consumo<br>Consumption<br>Consommation<br>Verbrauch | Peso<br>Peso<br>Weight<br>Poids<br>Gewicht |
| Poténcia Nominal<br>Potencia calorífica nominal<br>Nominal heat output<br>Puissance thermique nominale<br>Nennwärmeleistung | Largura fornalha<br>Ancho de la cámara de combustión<br>Combustion chamber width<br>Largeur de la chambre de combustion<br>Brennkammerbreite | Controlo Ventilação<br>Control de ventilación<br>Ventilation Control<br>Contrôle de la ventilation<br>Lüftungssteuerung |
| Diâmetro saída fumos<br>Diámetro de salida del gas de combustión<br>Flue gas outlet diameter<br>Diamètre de sortie des gaz de combustion<br>Durchmesser des Abgasauslasses | Admissão ar exterior<br>Toma de aire exterior<br>Outside air admission<br>Prise d'air extérieur<br>Außenlufteinlass | Saida ar quente posterior<br>Salida posterior de aire caliente<br>Rear hot air outlet<br>Sortie air chaud arrière<br>Warmluftauslass hinten |

# Index

**Inseríveis**
**Insertables**
**Inserts**
**Inserts**
**Einsätze**


| | |
|---|---|
| Linea | 9 |
| Clare | 13 |
| Hayra | 21 |

**Salamandras**
**Estufas**
**Freestandings**
**Poêles**
**Kaminöfen**


| | |
|---|---|
| Linea | 25 |
| Clare | 33 |
| Hayra | 43 |
| Millenium | 50 |

**Opcional**
**Opcional**
**Optional**
**Optionnel**
**Wahlweise**


| | |
|---|---|
| Molduras | 52 |
| Marcos | |
| Frames | |
| Cadres | |
| Rahmen | |

Linea 100

adf
fabricante equipamentos térmicos

Linea 70S

adf
fabricante equipamentos térmicos

**Linea Series**

Linea 70

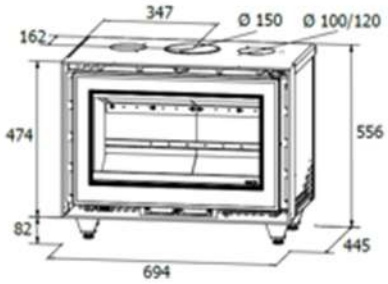


Linea 85S
+
Therm H-HD Grey

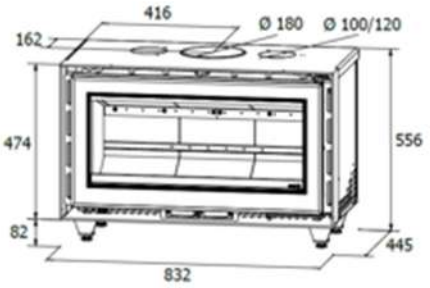


Linea 100S

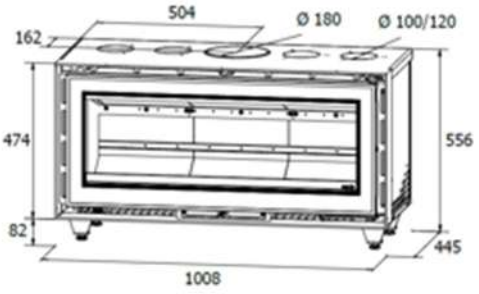


| | | % | kW | Máx m³ | Kg/h | mm | ø mm | Pa | KG | | mm | mm |
|---|---|---|---|---|---|---|---|---|---|---|---|---|
| **Linea 70** | | 82 | 7,1 | 256 | 2 | 550 | 150 | | 135 | | | |
| **Linea 85** | A+ | 83 | 8,1 | 294 | 2,3 | 680 | 180 | 12 | 150 | | 100/120 | 80/100 (*) |
| **Linea 100** | | 83 | 9,1 | 330 | 2,5 | 860 | 180 | | 186 | | | |

(*) Kit Opcional

Clare 60S Vt
DRINK NAP
adf
fabricante equipamentos termicos

Clare 60
adf
adf
fabricante equipamentos termicos

**Clare Series**

Clare 60S

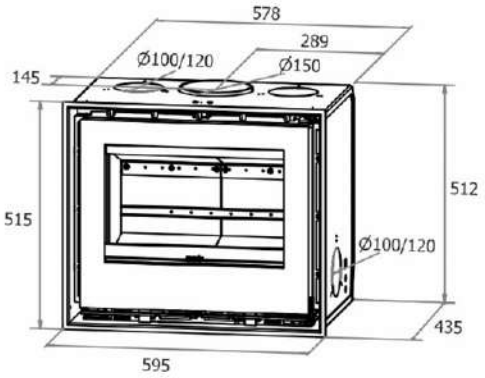


Clare 60

Clare 70S
+
Therm H-HD Grey

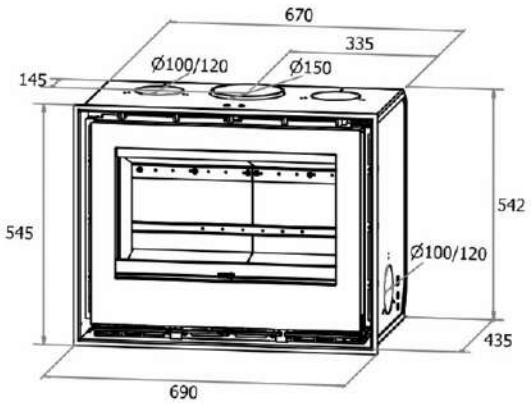


Clare 70

| | | % | kW | Máx m3 | Kg/h | mm | mm | Pa | Kg | | mm |
|---|---|---|---|---|---|---|---|---|---|---|---|
| **Clare 60** | | 86 | 5,4 | 200 | 1,4 | 450 | | | 113 | | |
| | A+ | | | | | | 150 | 12 | | I O II | 80/100 (*) |
| **Clare 70** | | 85 | 7,2 | 250 | 2,2 | 540 | | | 129 | | |

(*) Opcional

JO MALONE
LONDON
JO MALONE
LONDON
SOPOR AETERNUS

Clare 70S

adf
fabricante equipamentos termicos

**Clare Series**

Clare 60S Vt
+
Therm H-HD Grey

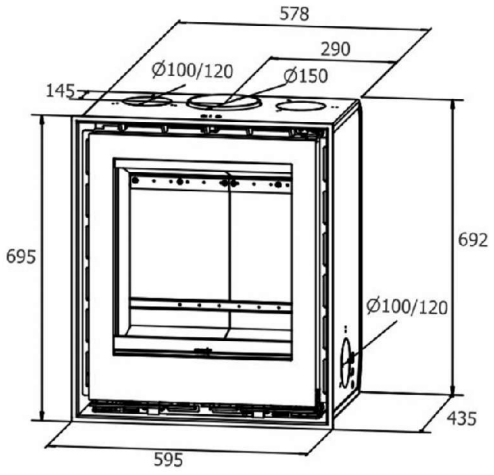


Clare 60 Vt

Clare 80S

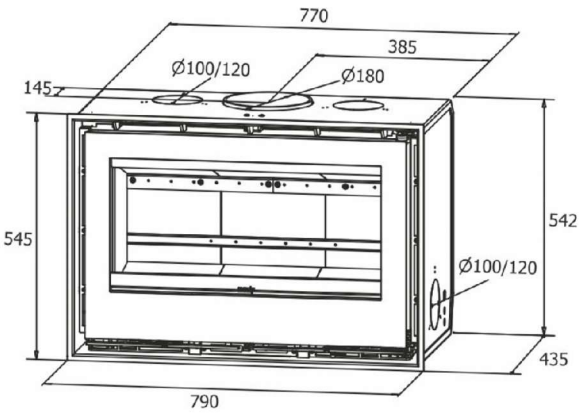


Clare 80

| | | | | | | | | | | | | |
|---|---|---|---|---|---|---|---|---|---|---|---|---|
| **Clare 60 Vt** | | 84 | 6,3 | 220 | 1,9 | 450 | 150 | | 137 | | | |
| | A+ | | | | | | | 12 | | | | 80/100 (*) |
| **Clare 80** | | 84 | 8,1 | 300 | 2,2 | 640 | 180 | | 140 | | | |

(*) Opcional

Clare 80S Q

adf
fabricante equipamentos térmicos

# Clare 100S

adf
fabricante equipamentos térmicos

**Clare Series**

Clare 80S Q
+
Therm H-HD Grey

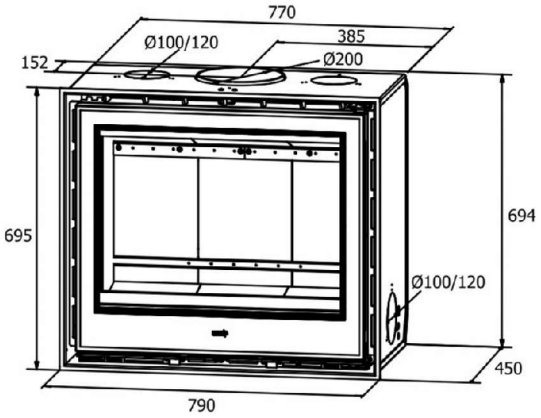


Clare 100S

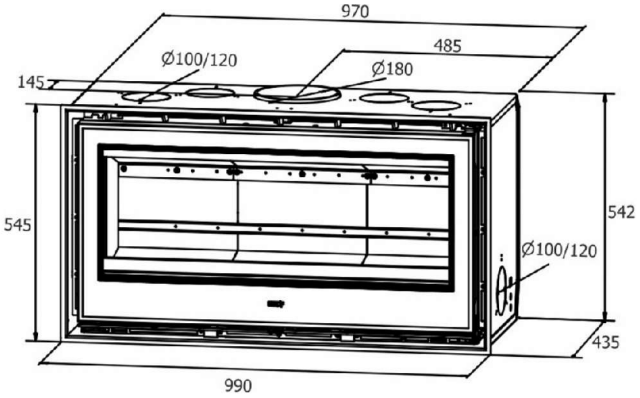


| | | | | | | | | | | | | |
|---|---|---|---|---|---|---|---|---|---|---|---|---|
| | | % | KW | Máx m3 | Kg/h | mm | mm | Pa | Kg | | | mm |
| **Clare 80S Q** | A+ | 85 | 8,4 | 305 | 2,2 | 640 | 200 | 12 | 171 | I O II | 80/100 (*) | |
| **Clare 100S** | | 83 | 8,5 | 310 | 2,3 | 840 | 180 | | 168 | | | |

(*) Opcional

Hayra 85S

adf
fabricante equipamentos térmicos

**Hayra**
**Series**

Hayra 70S

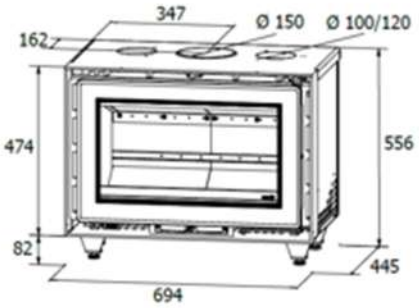


Hayra 70

Hayra 85S
+
Therm H-HD Grey

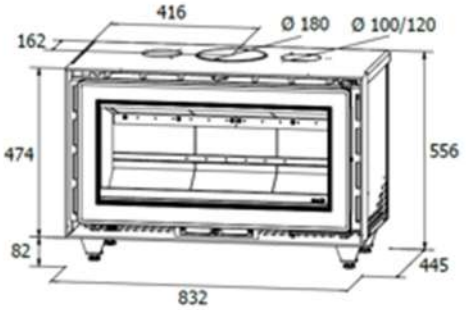


Hayra 85

| | | % | kW | Máx m³ | Kg/h | mm | ø mm | Pa | KG | | mm | mm |
|---|---|---|---|---|---|---|---|---|---|---|---|---|
| **Hayra 70** | A+ | 82 | 7,1 | 256 | 2 | 550 | 150 | 12 | 135 | | 100/120 | 80/100 (*) |
| **Hayra 85** | | 83 | 8,1 | 294 | 2,3 | 680 | 180 | | 150 | | | |

(*) Kit Opcional

Linea 100
adf
fabricante equipamentos termicos

Linea 70S P
adf
fabricante equipamentos térmicos

## Linea 70

Linea 70S
B
+
Therm H-HD Grey

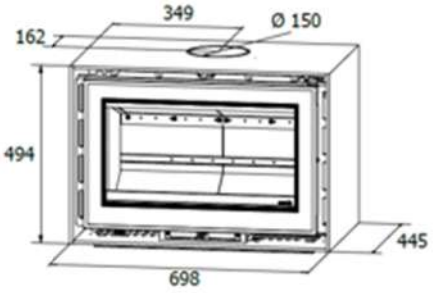


Linea 70
B + P

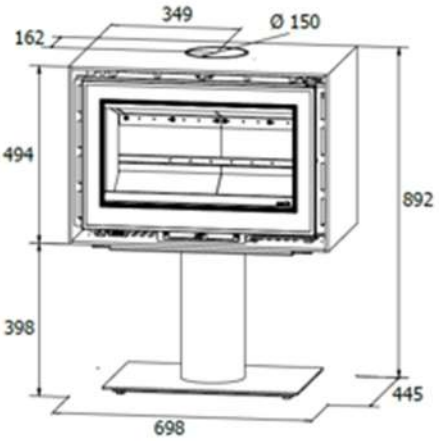


Linea 70S
B + Bx70

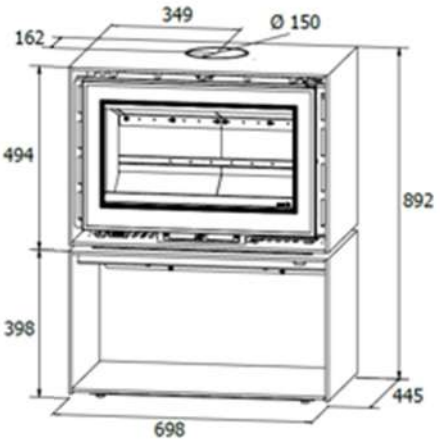


| | | | | | | | | | | | | | |
|---|---|---|---|---|---|---|---|---|---|---|---|---|---|
| **Linea 70 B** | | | | | | | | | 135 | | | | |
| **Linea 70 B + P** | A+ | 82 | 7,1 | 256 | 2 | 550 | 150 | 12 | 150 | I O II | 100/120 | 80/100 (*) |
| **Linea 70 B + Bx 70** | | | | | | | | | 186 | | | | |

(*) Kit Opcional

Linea 100S L

adf
fabricante equipamentos térmicos

Linea 85
B

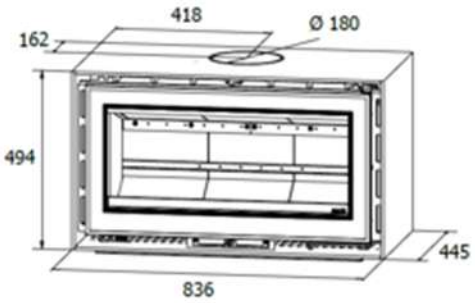


Linea 85S
B + P
+
Therm H-HD Grey

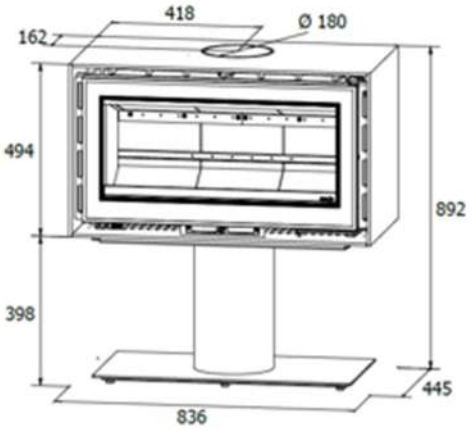


Linea 85S
B + Bx85

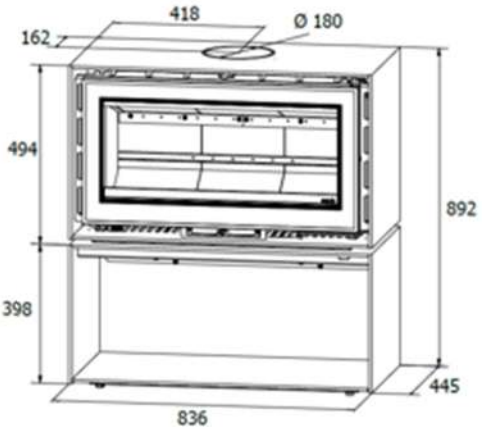


| | | % | kW | Máx m³ | Kg/h | mm | ⌀ mm | Pa | KG | | mm | mm |
|---|---|---|---|---|---|---|---|---|---|---|---|---|
| **Linea 85 B** | | | | | | | | | 150 | | | |
| **Linea 85 B + P** | A+ | 83 | 8,1 | 294 | 2,3 | 680 | 180 | 12 | 165 | I O II | 100/120 | 80/100 (*) |
| **Linea 85 B + Bx 85** | | | | | | | | | 183 | | | |

(*) Kit Opcional

Linea 100S P

adf
fabricante equipamentos térmicos

## Linea 100

Linea 100S
B

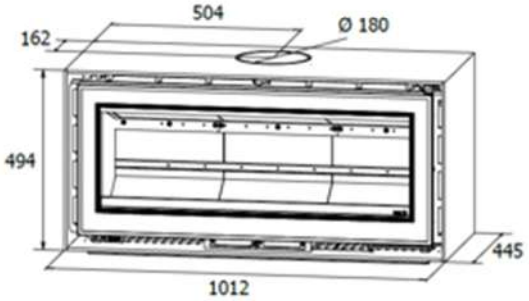


Linea 100S
B + P

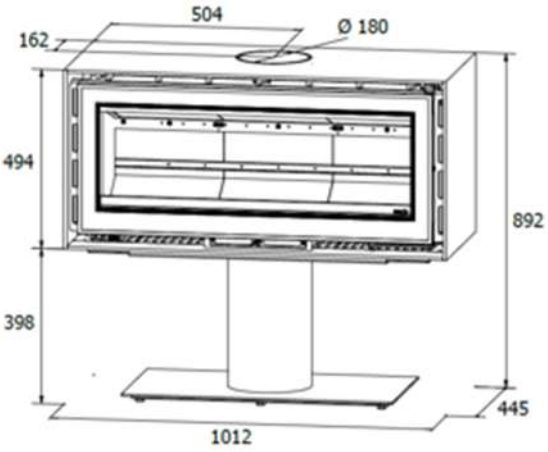


Linea 100
B + Bx100
+
Therm H-HD Grey

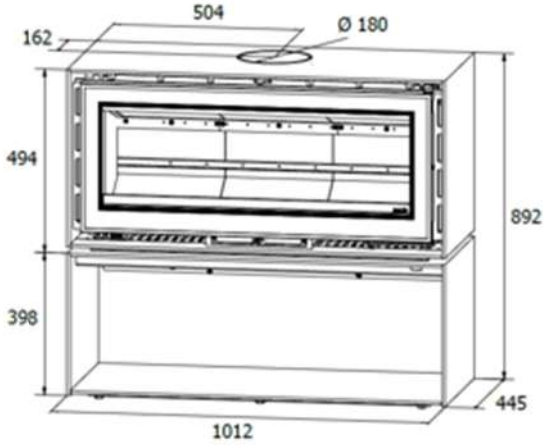


| | | | | | | | | | | | | | |
|---|---|---|---|---|---|---|---|---|---|---|---|---|---|
| **Linea 100 B** | | | | | | | | | | 186 | | | |
| **Linea 100 B + P** | A+ | 83 | 9,1 | 330 | 2,5 | 860 | 180 | 12 | 215 | I O II | 100/120 | 80/100 (*) |
| **Linea 100 B + Bx 100** | | | | | | | | | 250 | | | |

(*) Kit Opcional

**Clare 60S Vt**
**LB 120**

adf
fabricante equipamentos térmicos

Clare 60S
LS
adf
adf
Wood Heating Solutions

**Clare Series**

Clare 60S
B

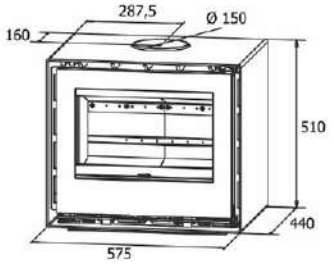


Clare 60S
B + P

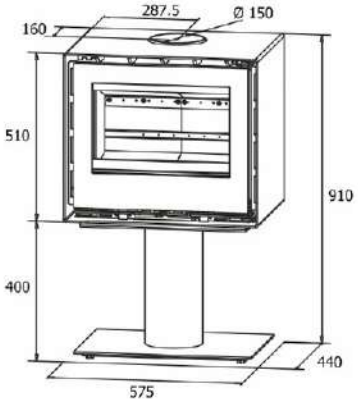


Clare 60S
B + Bx 60

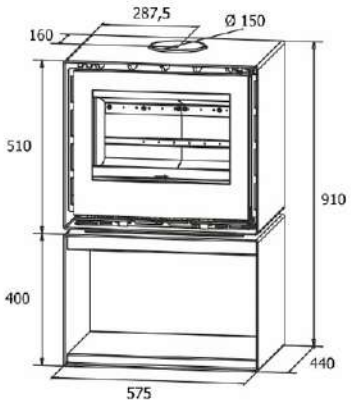


Clare 60S
B + LB 120
+
Therm H-HD Grey

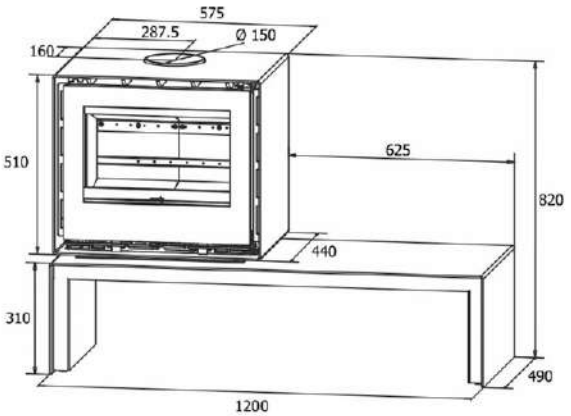


| | | | | | | | | | | | | | |
|---|---|---|---|---|---|---|---|---|---|---|---|---|---|
| | | | kW | Máx m3 | Kg/h | mm | mm | Pa | Kg | | mm | mm |
| **Clare 60 B** | | | | | | | | | | 125 | | | |
| **Clare 60 B + P** | | | | | | | | | | 150 | | | |
| **Clare 60 B + Bx 60** | A+ | 86 | 5,4 | 200 | 1,4 | 450 | 150 | 12 | 161/167 | | 100/120 | 80/100 (*) |
| **Clare 60 B + LB 120** | | | | | | | | | | 180 | | | |
| **Clare 60 B + LB 150** | | | | | | | | | | 185 | | | |

(*) Opcional

adf
Wood Heating Solutions

**Clare**
**Series**

Clare 60 Vt
B

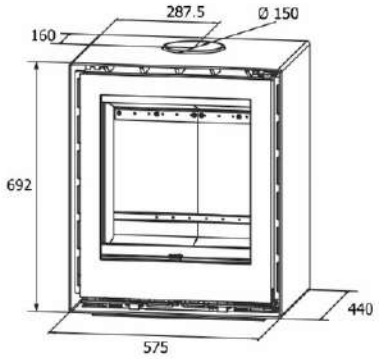


Clare 60S Vt
B + P
+
Therm H-HD Grey

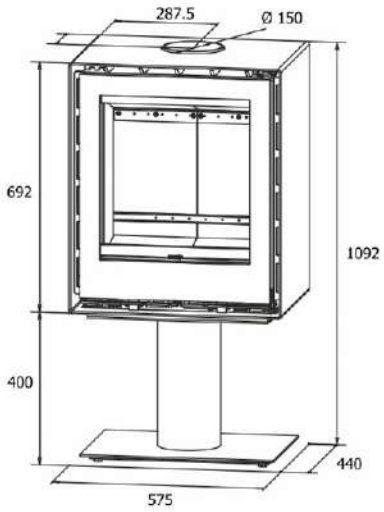


Clare 60 Vt
B + Bx 60

Clare 60S Vt
B + Bx 60

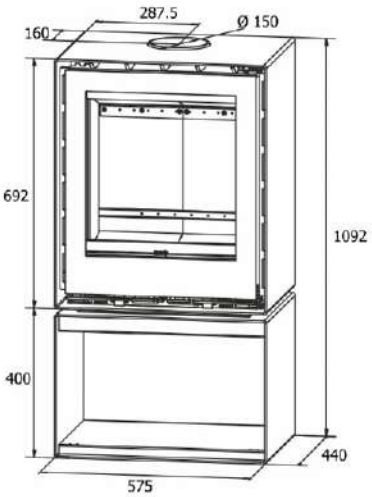


| | | | | | | | | | | | | | |
|---|---|---|---|---|---|---|---|---|---|---|---|---|---|
| | | | | | | | | | | | | | |
| **Clare 60 Vt B** | | | | | | | | | | 153 | | | |
| **Clare 60 Vt B + P** | | | | | | | | | | 178 | | | |
| **Clare 60 Vt B + Bx 60** | A+ | 84 | 6,3 | 220 | 1,9 | 450 | 150 | 12 | | 195 | I O II | 100/120 | 80/100 (*) |
| **Clare 60 Vt B + LB 120** | | | | | | | | | | 208 | | | |
| **Clare 60 Vt B + LB 150** | | | | | | | | | | 213 | | | |

(*) Opcional

Clare 80 P

**Clare Series**

Clare 80S
B

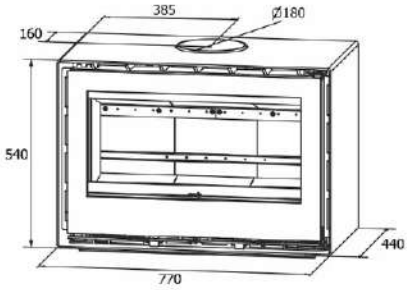


Clare 80S
B + P

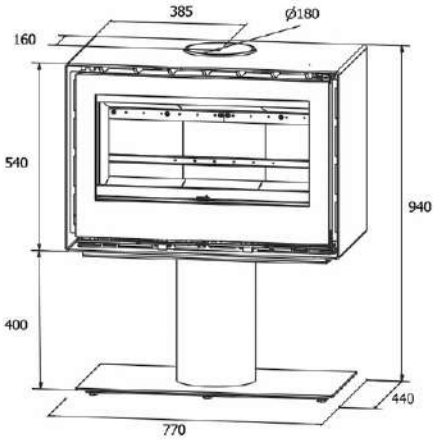


Clare 80
B + Bx 80
+
Therm H-HD Grey

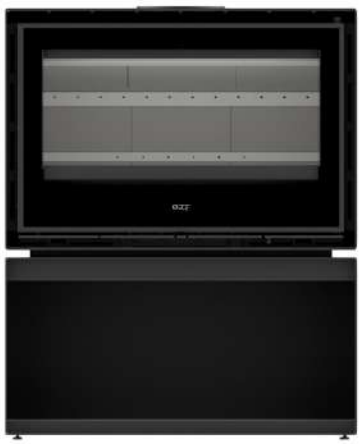

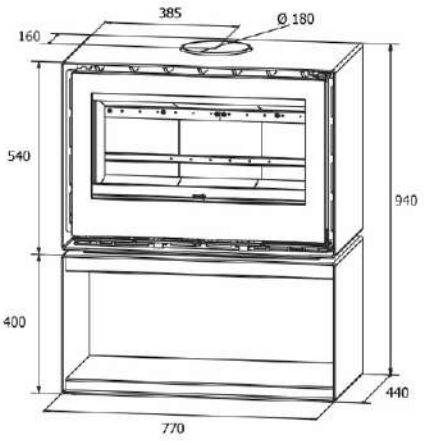


Clare 80S
B + LB 120

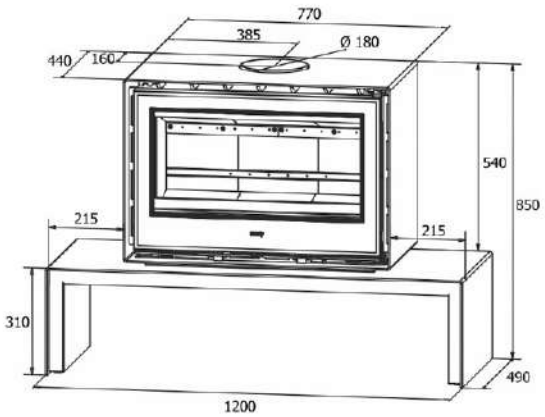


| | | | | | | | | | | | | | |
|---|---|---|---|---|---|---|---|---|---|---|---|---|---|
| **Clare 80 B** | | | | | | | | | | 160 | | | |
| **Clare 80 B + P** | | | | | | | | | | 195 | | | |
| **Clare 80 B + Bx 80** | A+ | 84 | 8,1 | 300 | 2,2 | 640 | 180 | 12 | | 205 | I O II | 100/120 | 80/100 (*) |
| **Clare 80 B + LB 120** | | | | | | | | | | 215 | | | |
| **Clare 80 B + LB 150** | | | | | | | | | | 220 | | | |

(*) Opcional

Clare 80S Q
LB 150

**Clare Series**

Clare 80S Q
B
+
Therm H-HD Grey

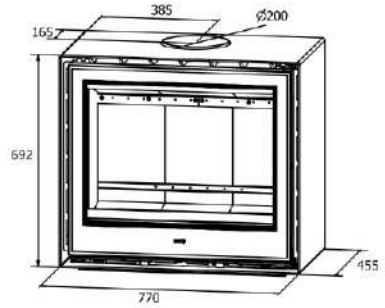


Clare 80S Q
B + P

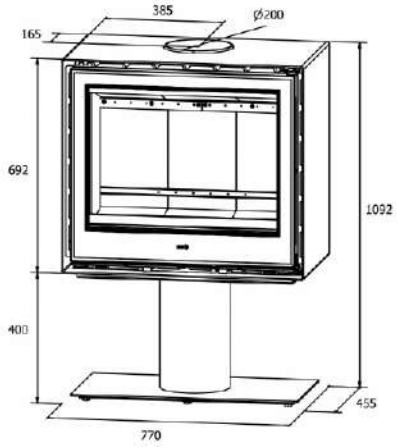


Clare 80S Q
B + Bx 80

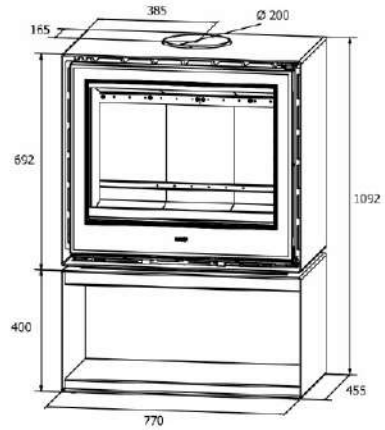


Clare 80S Q
B + LB 120

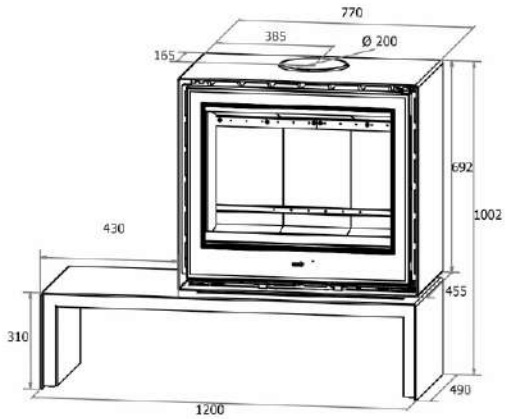


| | | | | | | | | | | | | | |
|---|---|---|---|---|---|---|---|---|---|---|---|---|---|
| | | | KW | Max m3 | Kg/h | mm | mm | Pa | Kg | | mm | mm |
| **Clare 80 Q B** | | | | | | | | | | 190 | | | |
| **Clare 80 Q B + P** | | | | | | | | | | 225 | | | |
| **Clare 80 Q B + Bx 80** | A+ | 85 | 8,4 | 305 | 2,2 | 640 | 200 | 12 | | 235 | I O II | 100/120 | 80/100 (*) |
| **Clare 80 Q B + LB 120** | | | | | | | | | | 245 | | | |
| **Clare 80 Q B + LB 150** | | | | | | | | | | 255 | | | |

(*) Opcional

Clare 100S B
adf
Wood Heating Solutions

**Clare Series**

Clare 100S
B

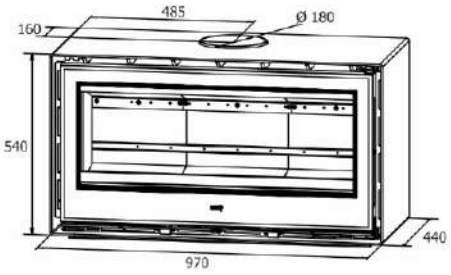


Clare 100S
B + P

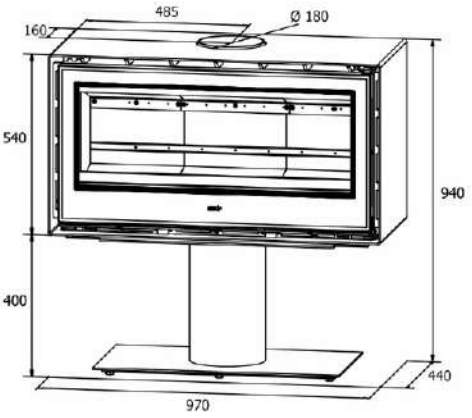


Clare 100S
B + Bx 100

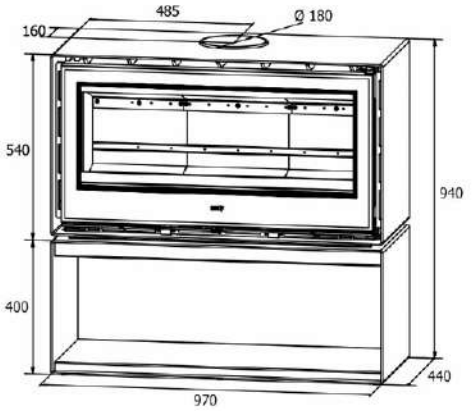


Clare 100S
B + LB 120
+
Therm H-HD Grey

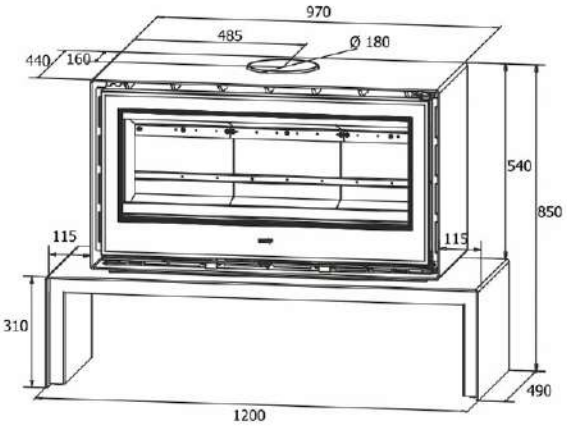


| | | | | | | | | | | | | | |
|---|---|---|---|---|---|---|---|---|---|---|---|---|---|
| | | | kW | Max m3 | Kg/h | mm | mm | Pa | Kg | | mm | mm |
| **Clare 100 B** | | | | | | | | | 190 | | | |
| **Clare 100 B + P** | | | | | | | | | 225 | | | |
| **Clare 100 B + Bx 100** | A+ | 83 | 8,5 | 310 | 2,3 | 840 | 180 | 12 | 245 | | 100/120 | 80/100 (*) |
| **Clare 100 B + LB 120** | | | | | | | | | 245 | | | |
| **Clare 100 B + LB 150** | | | | | | | | | 250 | | | |

(*) Opcional

Hayra 70
L
adf
fabricante equipamentos térmicos

**Hayra Series**

Hayra 70
B

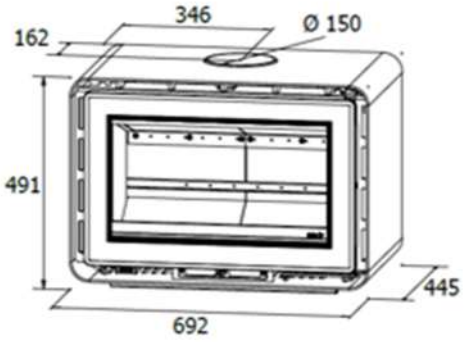


Hayra 70
B + P
+
Therm H-HD Grey

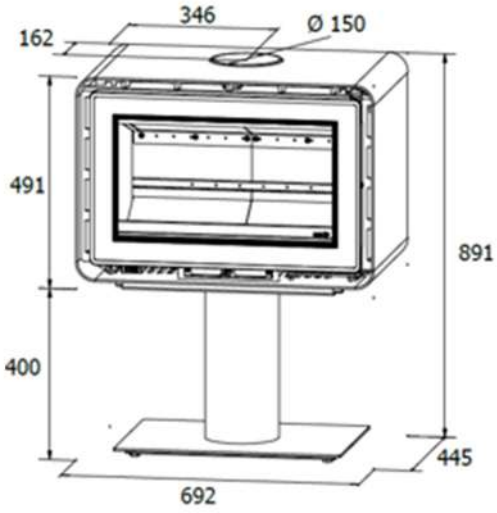


Hayra 70S
B + Bx70

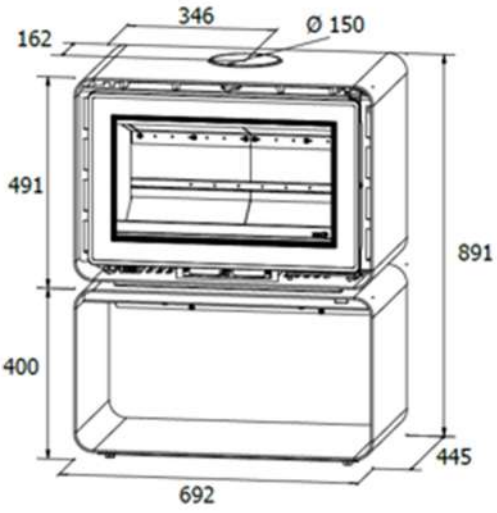


| | | | | | | | | | | | | | |
|---|---|---|---|---|---|---|---|---|---|---|---|---|---|
| **Hayra 70 B** | | | | | | | | | | 135 | | | |
| **Hayra 70 B + P** | A+ | 82 | 7,1 | 256 | 2 | 550 | 150 | 12 | 150 | I O II | 100/120 | 80/100 (*) |
| **Hayra 70 B + Bx 70** | | | | | | | | | | 186 | | | |

(*) Kit Opcional

Hayra 85S

adf
fabricante equipamentos térmicos

**Hayra V Series**

Hayra 85S B

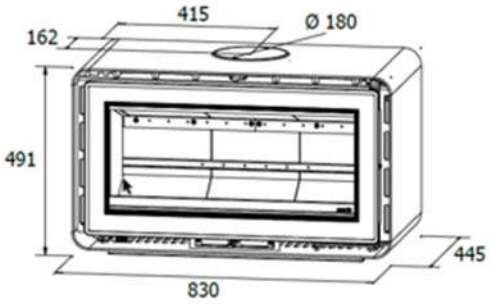


Hayra 85S B + P

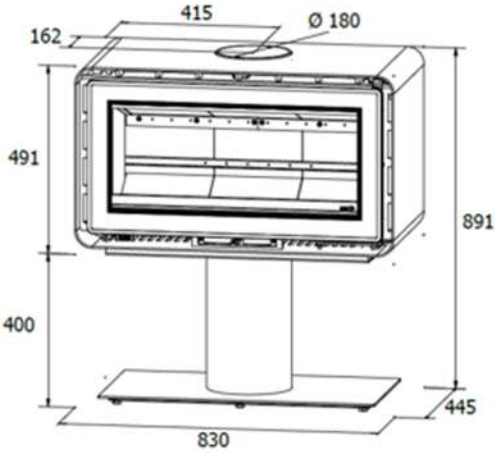


Hayra 85S B + Bx85 + Therm H-HD Grey

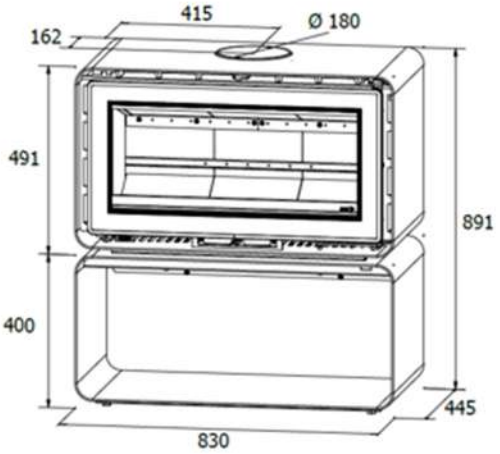


| | | | | | | | | | | | | | |
|---|---|---|---|---|---|---|---|---|---|---|---|---|---|
| | | % | kW | Máx.m³ | Kg/h | mm | ø mm | Pa | KG | | mm | mm |
| **Hayra 85 B** | | | | | | | | | 150 | | | |
| **Hayra 85 B + P** | A+ | 83 | 8,1 | 294 | 2,3 | 680 | 180 | 12 | 165 | I O II | 100/120 | 80/100 (*) |
| **Hayra 85 B + Bx 85** | | | | | | | | | 183 | | | |

(*) Kit Opcional

Hayra 85
LB

**Hayra Series**

Hayra 85S
B + LB 140

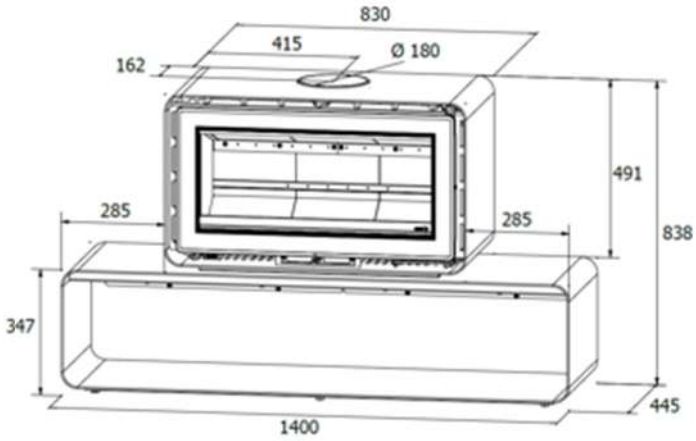


Hayra 85
B + LB 140

| | | | | | | | | | | | | | |
|---|---|---|---|---|---|---|---|---|---|---|---|---|---|
| **Hayra 85B + LB 140** | A+ | 83 | 8,1 | 294 | 2,3 | 680 | 180 | 12 | 215 | I O II | 100/120 | 80/100 (*) |

(*) Kit Opcional

Millenium L73

adf
fabricante equipamentos térmicos

adf

Millenium
B

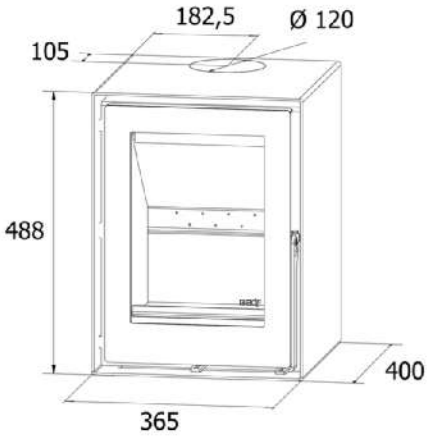


Millenium
P
+
Therm H-HD Grey

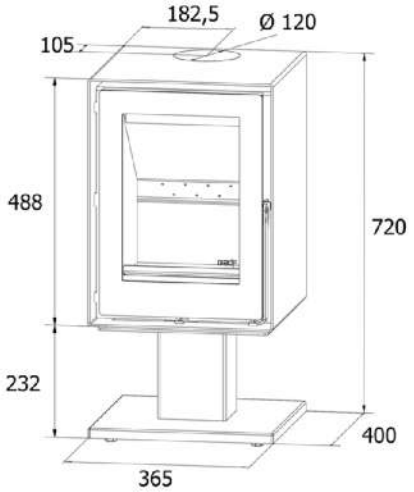


| | | | | | | | | | | | | |
|---|---|---|---|---|---|---|---|---|---|---|---|---|
| | | | | Máx m3 | Kg/h | mm | mm | Pa | Kg | | mm |
| **Millenium B** | | | | | | | | | 65 | N.A. | |
| | A+ | 81 | 4,3 | 156 | 1 | 280 | 120 | 12 | | | 80(*) |
| **Millenium P** | | | | | | | | | 74 | N.A. | |

(*) Opcional

**Millenium Series**

Millenium
L37
+
Therm H-HD Grey

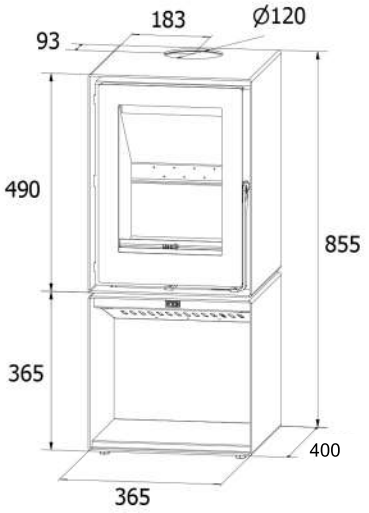


Millenium
L73

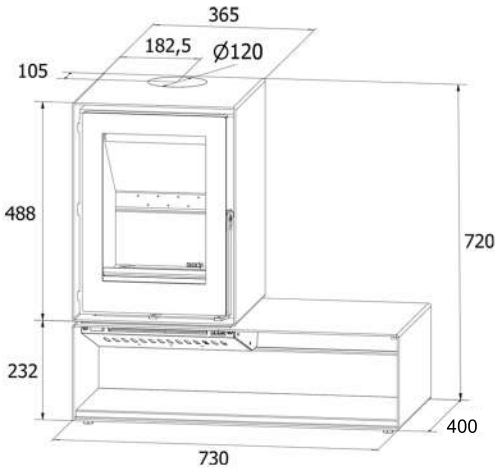


Millenium
L73

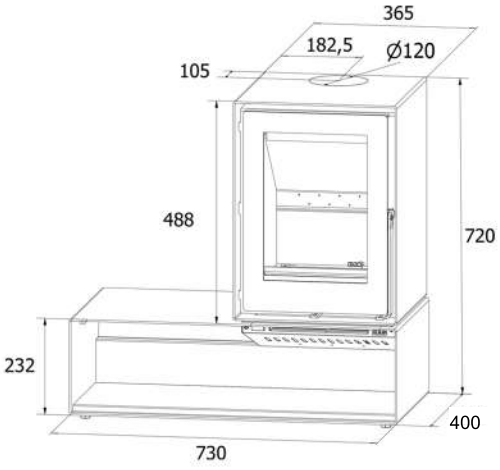


| | | | | | | | | | | | | |
|---|---|---|---|---|---|---|---|---|---|---|---|---|
| | | | KW | Máx m3 | Kg/h | mm | mm | Pa | Kg | | | mm |
| **Millenium L37** | | | | | | | | | | 80 | | |
| | A+ | 81 | 4,3 | 156 | 1 | 280 | 120 | 12 | | | I O II | 80(*) |
| **Millenium L73** | | | | | | | | | | 93 | | |

(*) Opcional

## Opcional - Optional - Optionnel - Wahlweise

Molduras - Marcos - Frames - Cadres - Blenden

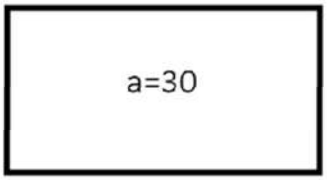


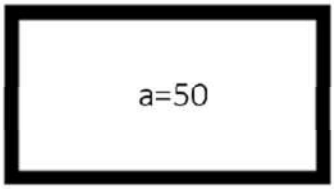


| | | Moldura 3 lados (quinada) | | Moldura 4 lados (quinada) | | | | Moldura 4 lados (plana) | | Moldura 4 lados AIR (plana) | | Moldura 4 lados (plana) | | | |
|---|---|---|---|---|---|---|---|---|---|---|---|---|---|---|---|
| | | a=50 | | a=30 | | a=50 | | a=30 | | a=22 / b=86 | | a=30 | | a=50 | |
| (mm) | | L | H | L | H | L | H | L | H | L | H | L | H | L | H |
| Ins. Linea | 70 | - | - | 736 | 516 | 776 | 556 | 734 | 514 | 718 | 560 | - | - | - | - |
| | 85 | - | - | 876 | | 916 | | 874 | | 858 | | - | - | - | - |
| | 100 | - | - | 1056 | | 1096 | | 1056 | | 1038 | | - | - | - | - |
| Ins. Hayra | 70 | - | - | - | - | - | - | - | - | - | - | 728 | 508 | 768 | 548 |
| | 85 | - | - | - | - | - | - | - | - | - | - | 868 | | 908 | |
| | 100 | - | - | | | | | | | | | 1050 | | 1090 | |
| Ins. Clare | 60 | 659 | 547 | - | - | 659 | 580 | - | - | - | - | - | - | - | - |
| | 60 VT | | 727 | - | - | | 760 | - | - | - | - | - | - | - | - |
| | 70 | 752 | 577 | - | - | 752 | 610 | - | - | - | - | - | - | - | - |
| | 80 | 852 | | - | - | 852 | | - | - | - | - | - | - | - | - |
| | 100 | 1052 | | - | - | 1052 | | - | - | - | - | - | - | - | - |

Un (mm)

Cor Revestimento Interior - Color del revestimiento interno - Internal Coating Color
Couleur du revêtement interne - Innenbeschichtungsfarbe

Therm H-HD - Grey

Notas:

PT A ADF® reserva todos os direitos do conteúdo deste documento, não podendo nomeadamente o texto e as fotografias que o integram ser reproduzidos no todo ou em parte e por qualquer meio, reservando-se a ADF® no direito de alterar as características ou melhorar o produto sem aviso prévio e declina toda a responsabilidade por eventuais erros de impressão ou design, pelo que em caso de dúvida deverá ser contactada a empresa. A marca e quaisquer outros sinais distintivos também são propriedade exclusiva da ADF®. Os infratores serão punidos nos termos da lei vigente.

ES ADF® reserva todos los derechos del contenido de este documento, no pudiendo, en particular, el texto y las fotografías que lo integran reproducirse en todo o en parte y por cualquier medio, reservándose ADF® en el derecho de alterar las características o mejorar el rendimiento producto sin previo aviso y declina toda responsabilidad por eventuales errores de impresión o diseño, por lo que en caso de duda deberá ponerse en contacto con la empresa. La marca y otros signos distintivos también son propiedad exclusiva de ADF®. Los infractores serán sancionados en virtud de la ley vigente.

EN ADF® reserves all rights to the contents of this document, text and photographs may not be reproduced in whole or in part by any means. ADF® reserves the right to change the characteristics or improve the product without prior notice and is not responsible for possible printing or design errors, if in doubt please do not hesitate to contact the company. The trademark and any other distinctive symbols are also the exclusive property of ADF®. Offenders will be prosecuted under the terms of current law

FR ADF® se réserve tous les droits sur le contenu de ce document, le texte et les photographies qui l'intègrent ne peuvent être reproduits, en entier ou en partie, par quelque moyen que ce soit, ADF® se réservant le droit de modifier les caractéristiques ou d'améliorer le produit sans préavis déclinant toute responsabilité pour d'éventuelles erreurs d'impression ou de désign. En cas de doute, il faudra contacter l'entreprise. La marque et tous les autres signes distinctifs sont également la propriété exclusive d'ADF®. Les contrevenants seront punis selon les termes de la loi en vigueur.

fabricante equipamentos térmicos

www.adfire.pt

ADF – Antonino Dias Fernandes, Lda

Zona Industrial da Relvinha
Sarzedo -Apartado 55
3304 – 909 Arganil
PORTUGAL

Telf: +351 235710710 Fax: +351 235710719

www.adf.pt | adf@adf.pt

REV1.2025